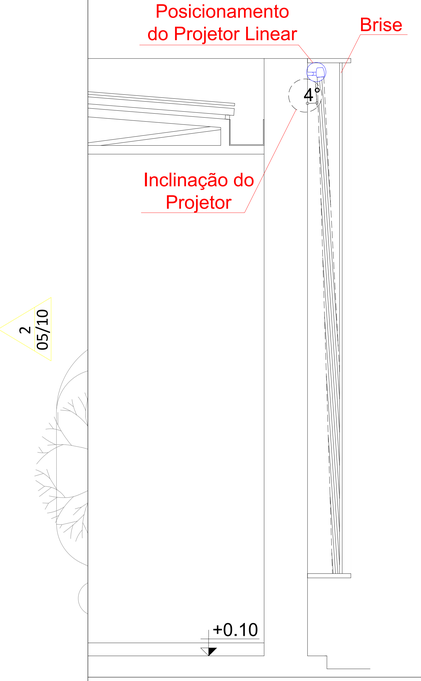
PLANTA BAIXA - AMPLIAÇÃO 4 DAS INSTALAÇÕES ELÉTRICAS
ESCALA: 1:25

DETALHE - PROJETOR LINEAR
ESCALA: 1:25



2 05/10

Observações:
1 - Manter distância da Lente até o Brise de no mínimo 20cm;
2 - Inclinar o Projetor Linear entre 3º a 5º para fora da Fachada;
3 - Espaçamento mínimo de 50mm do projetor para o topo, para ventilação;
4 - Todos os projetores devem estar configurados no mesmo endereço;

Especificações do Projetor Recomendado:
1 -Projetor Linear de LED de 60 Watts;
2 - Temperatura de Cor RGB;
3 - Fotometria Assimétrica: 10x60º;
4 - Vida útil > 50.000 h;

LEGENDA:

	– Luminária do TipoArandela
40W	– Poste Balizador para Jardim
18W	– Spots para Trilho 18W
20W	– Luminária aletada para 1 T8
40W	– Luminária aletada para 2 T8
50W	– Luminária pendente de serviço
20W	– Ponto para Fita LED (WC's e Externo)
	– Projetor LED Linear
18W	– Spots para Trilho 18W
35W	– Spot Direcionável para Trilho Eletrificado 35W (Exposição)
3W S 4W S 2 S	– Interruptor duplo
	– Interruptor com Quatro Módulos
	– Interruptor paralelo
S	– Interruptor simples
	– Tomada Média (Seguir alturas do projeto arquitetônico)
	– Tomada Alta (Seguir alturas do projeto arquitetônico)
	– Tomada baixa (Seguir alturas do projeto arquitetônico)
	– Ponto para chuveiro
	– Ponto para Ar Condicionado
	– Sensor de Presença no Teto
	– Conjunto controlador DMX (Para comando de iluminação ext.)
	– Caixa de Passagem na Parede
	– Caixa de Passagem no piso
	– Curva Vertical externa 90 "C" perfurado 150x50mm
	– Saída Horizontal eletrocalha para eletroduto
	– Té Horizontal 90 "U" perfurado 150x50mm
	– Quadro Geral de luz e força
	– Quadro Parcial de luz e força
	– Eletroduto no Teto
	– Eletroduto no Piso
	– Eletrocalha perfurada 150mmx50mmm
	– Trilho Eletrificado 50mmx50mm
	– Neutro, Fase, Retorno, Terra, Cabo para lógica
	– Bloco de Automação para Iluminação de Emergência

—— NBR-5444 ——

Num.	Quant.	Und.	Dimensão	Código	Descrição
1	76	pc		PECCX24	Caixa 2x4
2	3	pc	3"		Curva roscável macho – Rígido
3	4	pc	1.1/2"		Curva roscável macho – Rígido
4	22	pc	1.1/4"		Curva roscável macho – Rígido
5	3	pc	3/4"		Curva roscável macho – Rígido
6	3	pc	2.1/2"		Curva roscável macho – Rígido
7	1.40	m	3"		Eletroduto Flexível – Parede
8	0.60	m	1.1/2"		Eletroduto Flexível – Parede
9	0.82	m	1"		Eletroduto Flexível – Parede
10	0.76	m	1.1/4"		Eletroduto Flexível – Parede
11	386.17	m	1/2"		Eletroduto Flexível – Parede
12	208.42	m	3/4"		Eletroduto Flexível – Parede
13	84.57	m	1.1/2"		Eletroduto Flexível – Teto
14	84.57	m	3/4"		Eletroduto Flexível – Teto
15	3.14	m	3"		Eletroduto Flexível – Teto
16	16.80	m	1.1/2"		Eletroduto Flexível – Teto
17	78.04	m	1/2"		Eletroduto Flexível – Teto
18	7.00	m	3"	14.02.201.5	Eletroduto Rígido – Parede
19	1.10	m	3"	14.03.190.6	Eletroduto Rígido – Parede
20	7.91	m	1.1/4"	14.02.192.2	Eletroduto Rígido – Parede
21	19.80	m	1.1/2"	14.02.188.8	Eletroduto Rígido – Parede
22	16.50	m	3/4"	14.02.188.4	Eletroduto Rígido – Parede
23	5.71	m	2.1/2"	14.02.199.2	Eletroduto Rígido – Parede
24	37.84	m	3"	14.02.201.5	Eletroduto Rígido – Piso
25	6.93	m	1/2"	14.02.185.0	Eletroduto Rígido – Piso
26	11.40	m	3/4"	14.02.188.4	Eletroduto Rígido – Piso
27	4	pc			Luva roscável – Rígido
28	64	pc	1/2"		Luva roscável – Rígido
29	17	pc	1.1/4"		Luva roscável – Rígido
30	8	pc	3/4"		Luva roscável – Rígido
31	5	pc	2.1/2"		Luva roscável – Rígido
32	1	pc			Quadro Parcial de luz e força (8 módulos) Barra
33	1	pc			Quadro Geral de luz e força (18 módulos) Barra
34	1	pc			Quadro Parcial de luz e força (24 módulos) Barra
35	1	pc			Quadro Parcial de luz e força (30 módulos) Barra
36	38	pc	110cm		Tomada Alta (Seguir alturas do projeto arquitetônico) Vertiver – Conterir Arquitetônico)
37	1	pc			Tomada Alta 200cm
38	93	pc	30cm		Tomada baixa (Altura Verdver – Conterir Arquitetônico)
39	1	pc			Ponto para Ar Condicionado – 12.000 Btu's
40	1	pc			Ponto para Ar Condicionado – 30.000 Btu's
41	1	pc			Ponto para Ar Condicionado – 36.000 Btu's
42	1	pc			Ponto para Ar Condicionado – 60.000 Btu's
43	2	pc			Ponto para chuveiro (2MC PNC)
44	1	pc			

—— Interruptor com tecla S ——

Num.	Quant.	Und.	Dimensão	Código	Descrição
1	22	pc		PECCX24	Caixa 2x4
2	14	pc			Caixa de Passagem na Parede
3	4	pc			Caixa de Passagem no piso
4	4	pc			Interruptor duplo
5	4	pc			Interruptor quadruplo
6	4	pc			Interruptor paralelo
7	15	pc			Interruptor simples

—— Interruptor com circuito e tomada ——

Num.	Quant.	Und.	Dimensão	Código	Descrição
1	5	pc		PECCX24	Arandela
2	5	pc			Caixa 2x4

—— Eletrocalha ——

Num.	Quant.	Und.	Dimensão	Código	Descrição
1	2	pc	150x50mm	SRS-253-C-815	Curva Vertical externa 90 "C" perfurado 150x50
2	51.4	Barra	150mmx50mm	SRS-200-815	Duto sérea perfurado "U" – Preto
3	8.00	pc	150x50mm	SRS-252-815	Curva Horizontal 90 "U" perfurado 150x50mm
4	2.00	pc	150x50mm	SRS-83-815	Transição Eletrocalha – Eletrocalha 150x50mm
5	17	pc	1.1/2"	SRS-83-405	Transição Eletrocalha – Eletrocalha50x50mm
6	7	pc	150x50mm	SRS-257-815	Té Horizontal 90 "U" perfurado 150x50mm

—— LED ——

Num.	Quant.	Und.	Dimensão	Código	Descrição
1	9	pc			Luminária MASTER LEDtwist PARDE no chão
2	28	pc			Luminária MASTER LEDsolar 250
3	4	pc			Luminária aletada para 1 T8
4	2	pc			Luminária aletada para 2 T8
5	14	pc			Luminária pendente de serviço (e)
6	14	pc			Ponto Para Fita LED (WC's)
7	18	pc			Ponto Para Fita LED (Externo)
8	23	pc			Projetor LED Linear (Fachada)
9	46	pc			Spot 18W
10	24	pc			Spot Direcionável para Trilho

—— Automação ——

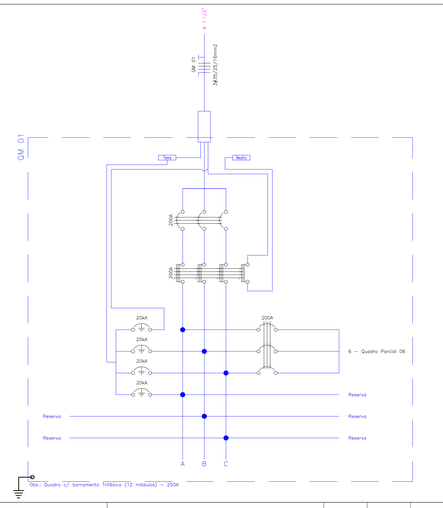
Num.	Quant.	Und.	Dimensão	Código	Descrição
1	5	pc			Sensor de Presença no Teto
2	5	pc			Ponto de Acionamento para LED's da entrada

—— Fiação e Dispositivos de Proteção ——

Num.	Quant.	Und.	Dimensão	Código	Descrição
1	85.80	m	35 mm2	5050	Cabo 1 KV – EPR – Fase[A] – Vermelho
2	5.38	m	70 mm2	5054	Cabo 1 KV – EPR – Fase[A] – Vermelho
3	27.38	m	25 mm2	5046	Cabo 1 KV – EPR – Fase[A] – Vermelho
4	28.60	m	35 mm2	5050	Cabo 1 KV – EPR – Neutro – Azul
5	5.38	m	70 mm2	5054	Cabo 1 KV – EPR – Neutro – Azul
6	27.38	m	25 mm2	5046	Cabo 1 KV – EPR – Neutro – Azul
7	28.60	m	35 mm2	5050	Cabo 1 KV – EPR – Terra – Verde
8	5.38	m	70 mm2	5054	Cabo 1 KV – EPR – Terra – Verde
9	22.38	m	25 mm2	5048	Cabo 1 KV – EPR – Terra – Verde
10	1	pc	1P32A		Disjuntor a seco – DIN Curva C
11	2	pc	3P32A		Disjuntor a seco – DIN Curva C
12	2	pc	3P200A		Disjuntor a seco – DIN Curva C
13	1	pc	1P10A	DS10F3	Disjuntor a seco
14	2	pc	1P20A	DS20F3	Disjuntor a seco
15	6	pc	1P25A	DS25F3	Disjuntor a seco
16	2	pc	3P50A	DS50F3	Disjuntor a seco
17	2	pc	3P25A	DS25F3	Disjuntor a seco
18	2	pc	3P32A	DS32F3	Disjuntor a seco
19	2	pc	1P40A	DS40F3	Disjuntor a seco
20	9	pc	1P30A	DS30F3	Disjuntor a seco
21	38	pc	1P16A	DS16F3	Disjuntor a seco
22	3	pc	3P40A	DS40F3	Disjuntor a seco
23	1	pc	3P100A	DS200F3	Disjuntor a seco
24	1	pc	4P200A	DS100F3	Disjuntor DR
25	1	pc	4P63A	DS63F3	Dispositivo DR
26	1	pc	4P40A	DS40F3	Dispositivo DR
27	3	pc	2P16A	DS16F1	Dispositivo DR
28	5	pc	2P32A	DS32F1	Dispositivo DR
29	5	pc	4P40A	DS40F3	Dispositivo DR
30	1	pc	4P200A	DS200F3	Dispositivo DR
31	9	pc	4P25A	DS25F3	Dispositivo DR
32	22.04	m	4 mm2	5040	Fio cabo 750 V – PVC – Cobo para lógica
33	14.10	m	1.5 mm2	5004	Fio cabo 750 V – PVC – Cobo para lógica
34	19.50	m	6 mm2	5054	Fio cabo 750 V – PVC – Fase[A] – Vermelho
35	136.08	m	16 mm2	5008	Fio cabo 750 V – PVC – Fase[A] – Vermelho
36	294.68	m	1.5 mm2	5004	Fio cabo 750 V – PVC – Fase[A] – Vermelho
37	523.51	m	10 mm2	5006	Fio cabo 750 V – PVC – Fase[A] – Vermelho
38	1010.37	m	2.5 mm2	5000	Fio cabo 750 V – PVC – Fase[A] – Vermelho
39	58.42	m	4 mm2	5002	Fio cabo 750 V – PVC – Fase[A] – Vermelho
40	22.06	m	4 mm2	5040	Fio cabo 750 V – PVC – Neutro – Azul
41	19.50	m	6 mm2	5054	Fio cabo 750 V – PVC – Neutro – Azul
42	375.47	m	1.5 mm2	5004	Fio cabo 750 V – PVC – Neutro – Azul
43	67.34	m	16 mm2	5008	Fio cabo 750 V – PVC – Neutro – Azul
44	173.95	m	10 mm2	5006	Fio cabo 750 V – PVC – Neutro – Azul
45	1392.96	m	2.5 mm2	5000	Fio cabo 750 V – PVC – Neutro – Azul
46	58.42	m	4 mm2	5002	Fio cabo 750 V – PVC – Neutro – Azul
47	22.04	m	4 mm2	5040	Fio cabo 750 V – PVC – Retorno – Branco
48	391.46	m	1.5 mm2	5004	Fio cabo 750 V – PVC – Retorno – Branco
49	595.91	m	2.5 mm2	5000	Fio cabo 750 V – PVC – Retorno – Branco
50	29.88	m	16 mm2	5008	Fio cabo 750 V – PVC – Terra – Verde
51	91.10	m	10 mm2	5006	Fio cabo 750 V – PVC – Terra – Verde
52	91.10	m	10 mm2	5006	Fio cabo 750 V – PVC – Terra – Verde
53	531.82	m	2.5 mm2	5000	Fio cabo 750 V – PVC – Terra – Verde
54	90.85	m	4 mm2	5002	Fio cabo 750 V – PVC – Terra – Verde

LEGENDA:

XXXA	– Disjuntor a seco – DIN C – Tripolar
XXA	– Disjuntor a seco – DIN – Monopolar
XXXA	– Disjuntor DR – Tetrapolar
XXA	– Dispositivo DR – Bipolar
20kA	– DPS Classe II 20kA – Monopolar



Quantitativo para Iluminação de Emergência

—— NBR-5444 ——

Num.	Quant.	Und.	Dimensão	Código	Descrição
1	21	pc		PECCX2X4	Caixa 2x4
2	1	pc	1/2"		Curva roscável macho – Rígido
3	88.05	m	1/2"		Eletroduto Flexível – Parede
4	3.11	m	1/2"	14.02.185.0	Eletroduto Rígido – Parede
5	2	pc	1/2"		Luva roscável – Rígido
6	21	pc	200cm		Tomada 200cm

—— Fiação e Dispositivos de Proteção ——

Num.	Quant.	Und.	Dimensão	Código	Descrição
1	271.55	m	2.5 mm2	3000	Fio cabo 750 V – PVC – Fase[A] – Vermelho
2	271.55	m	2.5 mm2	3000	Fio cabo 750 V – PVC – Neutro – Azul
3	192.35	m	2.5 mm2	3000	Fio cabo 750 V – PVC – Terra – Verde
4	1	pc	1P10A	DS10F1	Disjuntor a seco

EMISSÃO INICIAL		RICARDO	SOLICITANTE	03/08/2026	R00
DESCRIÇÃO		EXECUTADO	SOLICITANTE	DATA	REVISÃO

PREFEITURA DE GARANHUNS
SECRETARIA DE PLANEJAMENTO E PROJETOS

OBJETO: REFORMA DE EDIFICAÇÃO DE USO PÚBLICO PARA IMPLANTAÇÃO DO MUSEU DO FESTIVAL DE INVERNO DE GARANHUNS, NA RUA DANTAS BARRETO SEM NÚMERO, NO BAIRRO SANTO ANTÔNIO, NO MUNICÍPIO DE GARANHUNS/PE.

ART	Contrato	Processo	Área
ART	CONTRATO	PROCESSO	-- m²

Disciplina: **PROJETO ELÉTRICO**

Nome: **PE-ELE-2026.01.013-001-R04**

Administrativo: AMPLIAÇÃO DAS INSTALAÇÕES ELÉTRICAS, DETALHE E OBSERVAÇÕES DA INSTALAÇÃO DOS PROJETORES, LISTA DE MATERIAIS E DIAGRAMA TRIFILAR QM 01.

Escala	Folha
COMO INDICADO	05/05
Etapa	**Data**
EXECUTIVO	03/08/2026

Administração:
SIVALDO RODRIGUES ALBINO
PREFEITO
CNPJ: 11.303.906/0001-00

Resp. Técnico:
Assinado de forma digital por ENOS REMIGIO MACIEL
Dados: 2026.08.12 10:21:17 -03'00'
ENOS REMIGIO MACIEL
TÉCNICO EM ELETROTÉCNICA
CFT Nº 02370277475

ARQUIVO: PE-ELE-2026.01.013-001-R04.DWG

Este projeto é propriedade intelectual protegida por direitos autorais. Proibida a reprodução sem autorização.

Z:\PROJETOS\2026\2026.01.013 - MUSEU DO FESTIVAL DE INVERNO DE GARANHUNS\PROJETOS\PE-ELE-2026.01.013-001-R04.DWG

PLOTADO EM: A3 (841 x 1189)